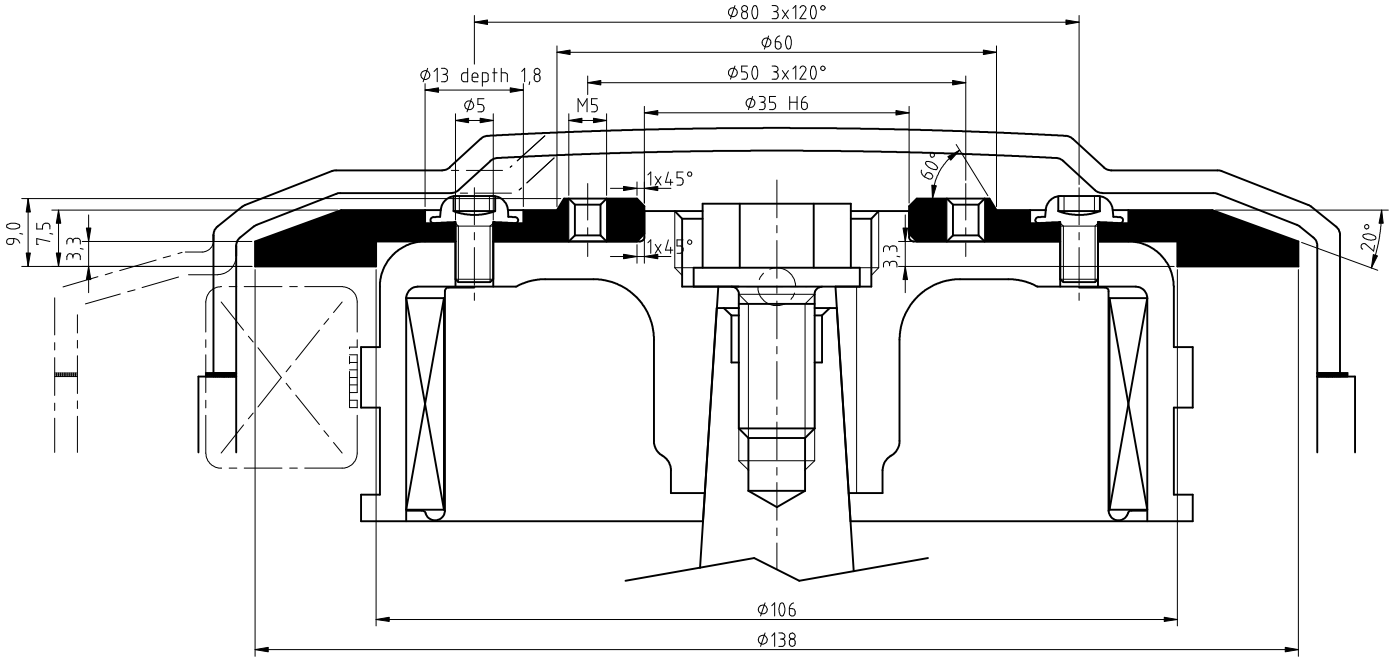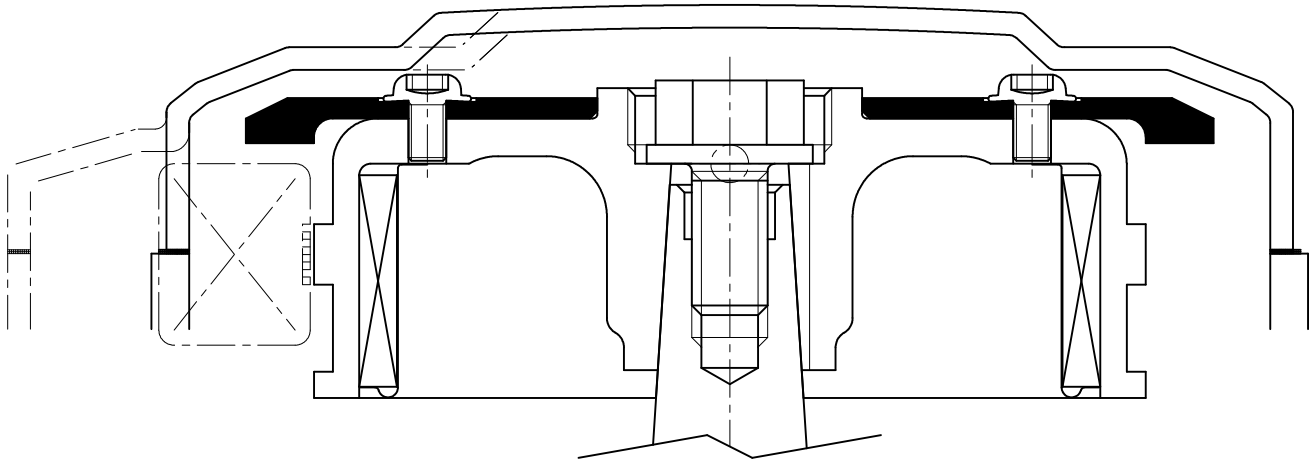
ϕ80 3x120°
ϕ60
ϕ13 depth 1,8
ϕ50 3x120°
ϕ5
M5
ϕ35 H6
1x45°
60°
9,0
7,5
3,3
1x45°
3,3
20°
ϕ106
ϕ138